BRUNS®

Made in Germany

Bruns hält was er verspricht!

SCAN ME

Držáky nářadí Bruns... ... pořádek v dílně

Naše výrobky Vám zpříjemní každodenní život, pokud jde o uložení a pořádek v nářadí.

Jednoduchá montáž a variabilní nabídka držáků Vám umožní udržet pořádek a přehled ve Vašem nářadí v technické mistnosti, garáži nebo dílně.

Odolná konstrukce z kvalitních materiálů.

Přehled nejdůležitějších funkcí:

- Jednoduchá montáž.
- Plynulé upínání i objemných předmětů v rozsahu 0-50 mm.
- Držák se otevírá směrem nahoru a zavírá směrem dolů.
- Maximální nosnost jednoho nářadí v držáku 10 kg.
- Maximální nosnost na jednu lištu 40 kg.
- Jednoduché spojování lišt.

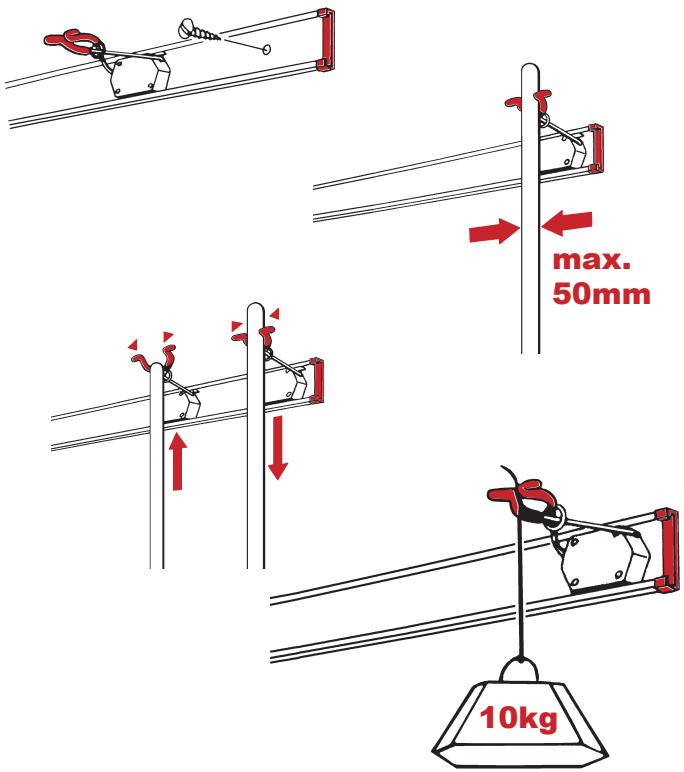

BRUNS®
Made in Germany

DRŽÁKY NÁŘADÍ V PRAXI

Držáky nástrojů Bruns jsou všestranné.
Dobře uspořádané, např. v zahradní kůlně, nářadí je ihned k dispozici.
Hledání různých nástrojů je u konce.

Držáky nářadí Bruns zajišťují pořádek v dílně, garáži nebo skladu, v domácnosti a všude tam, kde je to potřeba.

Univerzální držáky pro nářadí s rukojetí:

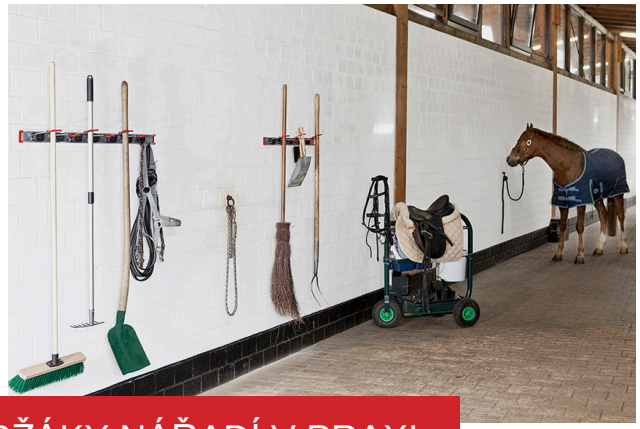

DRŽÁKY NÁŘADÍ V PRAXI

SCAN ME

Jak vidíte, držáky nástrojů Bruns zahrnují širokou škálu aplikací a rozsáhlé možnosti. Otázka už tedy nezní jak, ale kam připevnit držáky nástrojů. Vhodné povrchy jsou téměř vždy k dispozici.

Made in Germany!

Varianty:

SB 2.1.030

SB2.1.030

4020658001132

SB 2.1.030

30 cm se 2 držáky nářadí a 1 háčkem. Včetně šroubů a hmoždinek

SB 4.2.050

SB4.2.050

4020658001156

SB 4.2.050

50 cm se 4 držáky nářadí a 2 háčky. Včetně šroubů a hmoždinek

SB 6.2.075

SB6.2.075

4020658002009

SB 6.2.075

75 cm se 6 držáky nářadí a 2 háčky. Včetně šroubů a hmoždinek

SB 7.4.100

SB 7.4.100

4020658003006

SB 7.4.100

100 cm se 7 držáky nářadí a 2 háčky. Včetně šroubů a hmoždinek

Varianty:

SB 3.05

SB3.050

4020658001101

SB 3.05

50 cm se 3 držáky nářadí.
Včetně šroubů a hmoždinek

SB 5.07

SB5.07

4020658001804

SB 5.07

75 cm se 5 držáky nářadí.
Včetně šroubů a hmoždinek

SB 6.10 A

SB6.10 A

4020658001705

SB 6.10 A

100 cm se 6 držáky nářadí.
Včetně šroubů a hmoždinek

SB 2.0 A

2ks Bruns držáky

- Rozšíření pro základní lišty.
- Lze přišroubovat i samostatně.

SB2.0A
4020658001606

Bez šroubů a hmoždinek

GH 2

2 ks háčky

- Rozšíření pro základní lišty.
- Lze přišroubovat i samostatně.

GH2
4020658000920

Bez šroubů a hmoždinek

FH 1

Držák jízdního kola

- Zavšení pedálu.
- Pokyny pro montáž.
- Výrobek je vyroben z nerezové oceli.

Bez šroubů a hmoždinek

SB 0.10

Hliníková lišta

- Hliníková lišta o délce 100 cm.

SB0.10
4020658000609

Šrouby a hmoždinky jsou součástí dodávky

SB 0.05

Hliníková lišta

- Hliníková lišta o délce 50 cm.

SB 0.05
4020658000500

Šrouby a hmoždinky jsou součástí dodávky

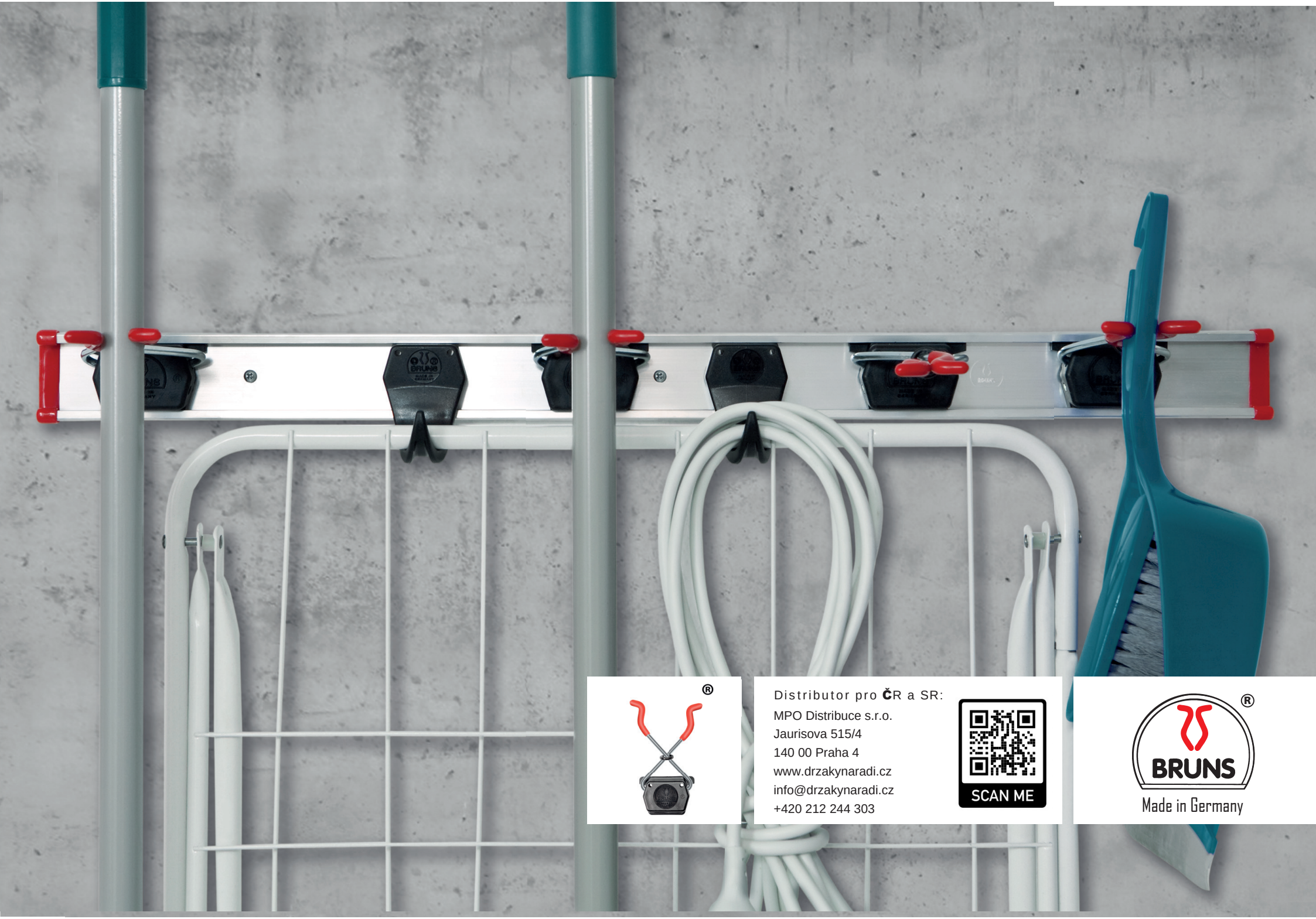

®

Distributor pro ČR a SR:
MPO Distribuce s.r.o.
Jaurisova 515/4
140 00 Praha 4
www.drzakynaradi.cz
info@drzakynaradi.cz
+420 212 244 303

SCAN ME

BRUNS®
Made in Germany